Технический лист газовых настенных котлов

Газовые котлы «Rimmini»
Соотношение цены и качества в суровых российских реалиях

Классификация котлов «RIMMINI»

Настенный газовый водогрейный котёл “Rimmini”, является теплогенерирующим аппаратом, предназначенным для нагрева воды (теплоносителя) для отопления помещений (в квартирах, в индивидуальных жилых домах, в общественных и производственных помещениях) и нагрева хозяйственной воды для санитарно-гигиенических целей.

Котлы производятся в двух исполнениях:
- котлы с принудительным дымоудалением, закрытой камерой сгорания, тип «**Turbo**»;
- котлы с естественным дымоудалением, открытой камерой сгорания, тип «**Atmo**».

Котлы типа «Turbo» оснащены атмосферными (инжекционными) горелками и встроенным вентилятором (дымососом) для принудительной подачи воздуха для горения и отвода отработанных дымовых газов (продуктов сгорания) наружу.

Котлы Rimmini типа «Turbo» выпускаются четырёх серий:

* «Rimmini BT» - настенный газовый двухконтурный котёл с битермическим теплообменником «два в одном».
* «Rimmini DT» - настенный газовый двухконтурный котёл с раздельным теплообменником.
* «Rimmini VRB» - настенный газовый одноконтурный котёл для отопления, со встроенным трёхходовым клапаном, с возможностью подключения бойлера для ГВС.
* «Rimmini VR» - настенный газовый одноконтурный котёл только для отопления, без встроенного трёхходового клапана.

Котлы типа «Atmo» оснащены атмосферными (инжекционными) горелками. Подача воздуха для горения происходит из помещения установки котла, а отвод отработанных дымовых газов (продуктов сгорания) наружу через коллектор (разделитель тяги) дымовых газов и труб дымоотведения в дымоход, за счёт естественной тяги.

Котлы “Rimmini” типа «Atmo» выпускаются только одной серии:

* «Rimmini DA» - настенный газовый двухконтурный котёл с раздельными теплообменниками.

Все настенные газовые котлы “Rimmini” предназначены для работы на природном газе по ГОСТ 5542 и на сжиженном газе по ГОСТ 20448.

Технические характеристики котлов «RIMMINI»

Модели Rimmini			**DA10**	**DA14**	**DA16**	**DA18**	**DA21**	**DA24**
Категория			II_{2H3P}					
Исполнение			B_{11BS}					
Тип газа			Природный (NG)					
Давление газа NG (G20)		мбар	13 - 20					
Отопление (ОВ)								
Тепловая мощность	макс.	кВт	10.9	15.4	17.7	20.0	24.3	26.6
	мин.		5.3				5.5	
Теплопризводительность	макс.		9.4	13.2	15.2	17.2	21.0	23.0
	мин.		4.6				4.7	
КПД ≥		%	86					
Расход газа NG (G20)	макс.	$м^3/ч$	1.0	1.6	1.9	2.1	2.5	2.8
	мин.		0.6				0.8	
Отапливаемая площадь		кв. м.	до 100	до 140	до 160	до 180	до 220	до 230
Температура ОВ		°C	30 - 80					
Давление ОВ		бар	0.5 - 3.0					
Объем РБ		литр	6.0				7.0	
Давление РБ		бар	1.0					
Горячее водоснабжение (ГВС)								
Тепловая мощность		кВт	20.0				26.6	

Теплопроизводительность		17.2	23.0
Расход ГВС при ΔT 25 °C	л/мин	11.2	13.4
Температура ГВС	°C	30 - 60	
Давление хоз. воды (мин-макс)	бар	1.5 - 10.0	
Мин. расход ГВС	л/мин	2.0	

Электрические параметры

Напряжение и частота	В/Гц	~220 ± 15% / 50
Потребляемая эл. мощность	Вт	100

Размеры и вес

Присоединительные размеры	ОВ	дюйм	G 3/4”	
	ГВС		G 1/2”	G 3/4”
	Газ		G 3/4”	
Габ. размеры (В x Ш x Г)		мм	652x426x328	
Диаметр дымохода		мм	130	
Вес котла без воды		кг	26.5	30.0

Модели Rimmini			**BT10**	**BT14**	**BT16**	**BT18**	**BT21**	**BT24**			
			DT10	**DT14**	**DT16**	**DT18**	**DT21**	**DT24**	**DT28**	**DT32**	**DT40**
								VR24	**VR28**	**VR32**	**VR40**
								VRB24	**VRB28**	**VRB32**	**VRB40**
Категория			II_{2H3P}								
Исполнение			C_{12}; C_{32}; C_{42}; C_{52}; C_{82}								
Тип газа			Природный (**NG**) / Сжиженный (**LPG**)								
Давление газа	NG (G20)	мбар	13 - 20								
	LPG (G31)		28 - 37				40		------		

Отопление (ОВ)

Тепловая мощность		макс.	кВт	10.9	15.4	17.7	20.0	24.3	26.6	31.1	36.3	41.2
		мин.		5.3				5.5		5.8	9.5	
Теплопризво-дительность		макс.		10.0	14.0	16.0	18.0	22.0	24.0	28.0	32.7	37.1
		мин.		4.2				4.6		5.0	8.2	
КПД ≥			%	91.4	91.0	90.5	90.0	90.7	90.1	90.0	91.0	91.0
Расход газа	NG (G20)	макс.	$м^3/ч$	1.0	1.6	1.9	2.1	2.5	2.8	3.3	3.8	4.3
		мин.		0.6				0.8		1.0	1.2	
	LPG (G31)	макс.	кг/ч	1.0	1.3	1.5	1.7	2.0	2.2	------	------	------
		мин.		0.8				1.0		------	------	------
Отапливаемая площадь			кв.м.	до 100	до 140	до 160	до 180	до 220	до 240	до 280	до 330	до 370
Температура ОВ			°C	30 - 80								
Давление ОВ			бар	0.5 - 3.0								
Объем РБ			литр	6.0				7.0				
Давление РБ			бар	1.0								

Горячее водоснабжение (ГВС) *только для моделей серий **Rimmini BT** и **Rimmini DT***

Тепловая мощность	кВт	20.0	26.6	36.3	41.2
Теплопроизводительность		18.0	24.0	32.7	37.1
Расход ГВС при ΔT 25 °C	л/мин	11.4	13.7	18.7	21.2
Температура ГВС	°C	30 - 60			
Давление воды (мин-макс)	бар	1.5 - 10.0			

Мин. расход ГВС	л/мин	2.0

Электрические параметры

Напряжение и частота	В/Гц	220 ± 15% / 50	
Потребляемая мощность	Вт	125	145

Размеры и вес

Присоединительные размеры	ОВ	дюйм	G 3/4”			
	ГВС		G 1/2”	G 3/4”		
	Газ		G 3/4”			
Габ. размеры (В х Ш х Г)		мм	652x426x269	652x426x328	652x482x328	
Диаметр труб системы дымоудаления		мм	Коаксиальная (соосная) 60/100			
			Раздельная 80x80			
Вес котла без воды (Turbo B / Turbo и Turbo S(SB))		кг	26.2 / 26.2	28.0 / 29.4	31.6	32.8

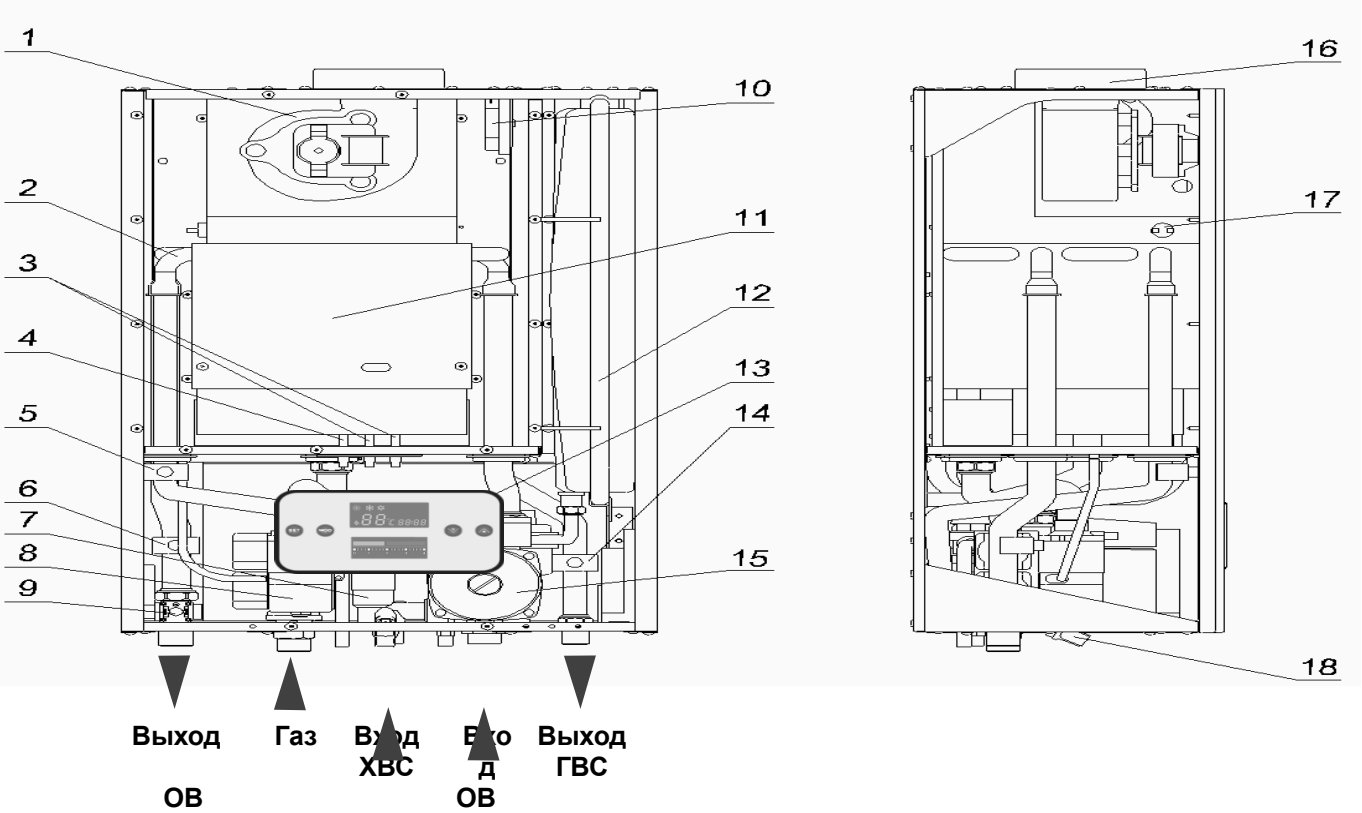

Устройство котла Rimmini (принципиальная схема на примере котла Rimmini BT)

1. Вентилятор (дымосос)
2. Теплообменник
3. Электроды розжига
4. Электрод ионизации (датчик наличия пламени)
5. Датчик температуры ХВС (накладной датчик NTC)
6. Датчик температуры ОВ (накладной датчик NTC)
7. Датчик расхода ГВС, тип «турбинка»
8. Газовая арматура (газовые клапана)
9. Датчик давления ОВ
10. Датчик давления воздуха (маностат)
11. Камера сгорания (закрытого типа)
12. Расширительный бак (экспанзомат)
13. Интерфейс блока контроля и управления котлом (панель управления)
14. Датчик температуры ГВС (накладной датчик NTC)
15. Циркуляционный насос
16. Патрубок фланцевый проходной (начальный присоединительный элемент)
17. Датчик по перегреву ОВ (предохранительный термостат)
18. Кран подпитки СО

Уникальные товарные преимущества газовых настенных котлов «RIMMINI»

* Доступные запчасти (отсутствие перебоев по срокам ожидания)
* Производство российское на базе итальянских комплектующих (итальянское оборудование, произведённое по лицензии в России, в г. Краснодар) под руководством итальянских инженеров. 80% котла состоит из итальянских комплектующих.
* Материалы:
- Теплообменник первичный (основной) медный производство Италия *«VALMIX»*, вторичный нержавейка.
- Подводящие и отводящие трубки основного теплообменника - медные
- Газовая горелка *«Polidoro»* производство Италия
- Расширительный бак *«Aquasystem»* производство Италия
- Алюминизированная сталь для камер сгорания из Австрии
- Маностат корейский *«Shaniu NT»*
- Малошумный вентилятор *«Fim»* - производство Италия
- Плата китайская по опыту лучшая из них спайка, количество транзисторов.
- Газовый клапан *«SUZUKI»* производство Япония
- Насос итальянский производится под эгидой завода *«SUBLINE»*
- Рассекатель пламени. Равномерное распределение пламени по площади теплообменника. Равномерный прогрев, отсутствие отложений.
* Свой авторизированный сервис
* Сохранение своей работоспособности при низком входном давлении газа, низком входном давлении хозяйственной воды, её повышенной жёсткости, а также перепадах напряжения в электросети, что очень часто свойственно для России.
* Автоматика безопасности котлов прекращает подачу газа на горелку при:
- отсутствии подачи электроэнергии
- неисправности цепей защиты
- погасании пламени горелки
- падении давления теплоносителя ниже предельно допустимых значений
- достижении предельно допустимой температуры теплоносителя
- нарушении дымоудаления
* Высокая производительность контура ГВС при ^Т 25С – до 13,7 л/мин
* Низкий уровень шума работы турбины, сервопривода и розжига
* Класс энергоэффективности -3
* Длительный срок эксплуатации, эргономичность, экономный расход газа, что сокращает расходы на отопление.
* Экономия электроэнергии и мощности по сравнению с аналогами
* При монтажных работах и объектных поставках на тендеры требуется съём коаксиального фланца с котла и установка раздельного фланца d80 для раздельного дымоудаления. Цена при этом не изменится. Докупать комплект раздельных фланцев не требуется.
* Срок гарантии 2 года, в ближайшей перспективе увеличение гарантии до 3-ёх лет, при соблюдении всех условий запуска котла.

Наши контакты

По вопросам монтажа, ввода оборудования в эксплуатацию и заключения договора на сервисное техническое обслуживание рекомендуем вам обращаться в авторизованный сервисный центр (АСЦ).Адреса и телефоны АСЦ «Rimmini» вы можете узнать в торгующей организации, где было приобретено оборудование или по телефону компании ООО «ТК-трейдинг» **8 (4852) 28-20-40**. Гарантийные работы выполняются бесплатно только АСЦ «Rimmini» по месту установки обслуживаемого оборудования.

Если у вас возникли трудности с эксплуатацией оборудования или в общении с АСЦ «Rimmini», вы можете связаться с сервисным центром компании, осуществляющей техническую поддержку газового оборудования «Rimmini», по телефону **8 (4852) 33-93-34.**

С уважением,
Алексей Владимирович Доценко
Руководитель проекта "Rimmini"
ООО «Термоклимат»
8-910-970-06-66
dotsenko@tc76.ru